LEGEND NX

LGNXDO4KIQWF

4K Caméra IP dôme avec QI élevé et objectif fixe

- Imagerie haute résolution 8MP
- QI élevé : Analytiques IA extême
- Véritable technologie WDR 120 dB
- Reconaissance intelligente des humains et des véhicules grâce à l'apprentissage profond
- IP67 : Resistante à l'eau et la poussière
- IK10 : Resistante au Vandalisme
- Microphone intégré pour audio en direct
- Compression avancée H.265+

NDAA Conforme

iQ Quotient Intellectuel IA Élevé

IP67 | IK10 | Built-in Mic | 4K

En Bref

Cette caméra de surveillance avancée offre une imagerie haute résolution 8MP et une analyse extrême par IA, garantissant une reconnaissance intelligente des cibles humaines et des véhicules alimentée par l'apprentissage profond. Dotée de la technologie True WDR à 120 dB, d'une résistance à l'eau et à la poussière IP67, d'une protection contre le vandalisme IK10, d'un microphone intégré pour l'audio en direct et d'une compression avancée H.265+, elle assure une sécurité fiable dans tous les environnements.

Dimensions

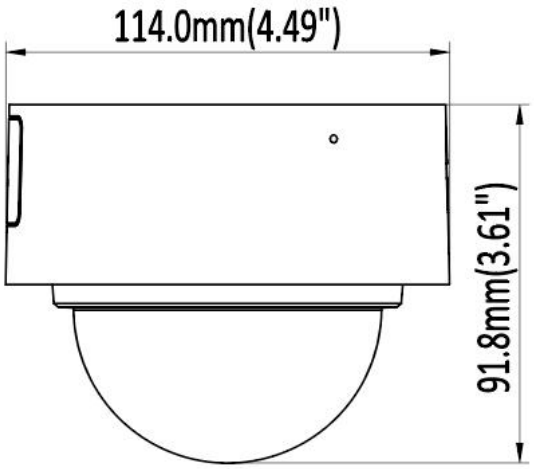

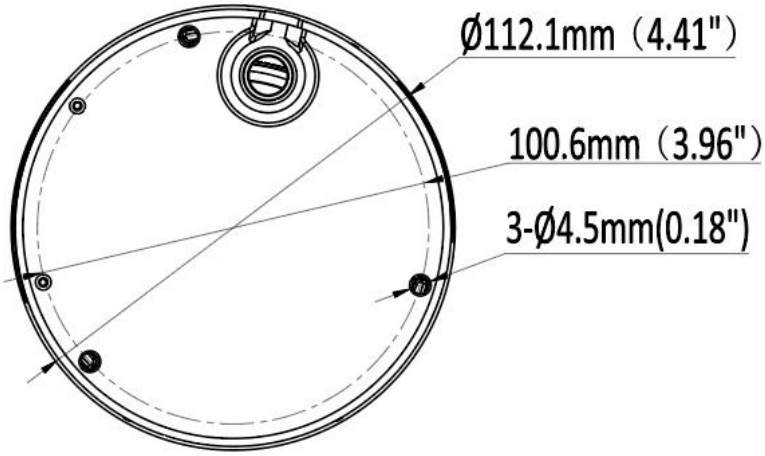

*Designs et specifications sont sujets aux changements sans préavis

Fiche Technique

Caméra: LGNXDO4KIQWF				
Capteur d'Image	Capteur CMOS à balayage progressif de 1/2.8"			
Illumination Minimale	Couleur: 0.006 Lux (F1.6 , AGC activé) , 0 Lux avec lumière			
Distance d'illumination	30m / 98.43pi (Lumière IR)			
Lumière stroboscopique	Pris en charge			
Fonctionnalités intégrées	Microphone intégré, bouton de réinitialisation intégré, éclairage IR intelligent, illuminateur (lumière chaude), lumière stroboscopique			
Fonctionnalités externes	DC12V ± 25%			
Angle de vue	Panoramique : 0° ~ 355° Inclinaison : 0° ~ 75° Rotation : 0° ~ 355°			
Objectif				
Longueur focale	2.8mm			
Ouverture	F1.6			
Champ de vision	2.8mm @ F1.6, Horizontal : 106°, Vertical : 58°, Diagonal : 125°			
Monture de l'Objectif	M12			
DORI 2.8mm	Détecter	Observer	Reconnaître	Identifier
	88m	34.7m	17.4m	8.7m
Image de la Caméra				
Résolution maximale	8MP (3840 × 2160)			
Fréquence d'Images	**Flux Principal**			
	50Hz: 25fps 8MP (3840 × 2160), 25fps 6MP (3200 × 1800), 25fps 5MP (3072 × 1728), 25fps 4MP (2560 × 1440), 25fps 1080P (1920 × 1080)			
	60Hz: 30fps 8MP (3840 × 2160), 30fps 6MP (3200 × 1800), 30fps 5MP (3072 × 1728), 30fps 4MP (2560 × 1440), 30fps 1080P (1920 × 1080)			
	Sous-Flux			
	50Hz: 25fps 720P (1280 × 720), 25fps D1 (704 × 576), 25fps CIF (352 × 288) (Default D1)			
	60Hz: 30fps 720P (1280 × 720), 30fps D1 (704 × 480), 30fps CIF (352 × 240)			
	Troisième Flux			
	50Hz: 25fps CIF (352 × 288) 60Hz: 30fps CIF (352 × 240)			
Réglage d'Image	Luminosité / Contraste / Saturation / Teinte / Netteté			
Temps d'Obturation	Auto/Manuel, 1/3 ~ 1/100000s			
Jour/Nuit	Filtre de coupure IR			
Plage Dynamique Étendue	120 dB			
Réduction des bruits Numérique	2D/3D DNR			
Caractéristiques d'image	Compensation de contre-jour (BLC), compensation des hautes lumières (HLC), région d'intérêt (ROI), rotation			

*Designs et specifications sont sujets aux changements sans préavis

Fiche Technique

Compression	
Compression Vidéo	H.265+ / H.265 /H.264 / H.264+ / MJPEG
Code de Profil H.265	Profil Principal
Code de Profil H.264	Profil de base / Profil principal / Profil élevé
Débit Binaire Vidéo	11 Kbps ~ 16 Mbps
Flux triples	Pris en charge
Compression Audio	G.711A, G.711U
Débit Binaire Audio	64 Kbps
Caractéristiques intelligentes	
Événements de base	Détection de mouvement (prend en charge le déclenchement d'alarme basé sur les cibles spécifiés, tels que les humains et les véhicules), Masquage/abri vidéo
Événements intelligents	Détection de mouvement intelligente, Franchissement de ligne, Détection d'intrusion, Surveillance des entrées et sorties pour des zones spécifiques (avec déclenchement d'alarme pour la détection des humains et des véhicules) et détection des altérations de scène
Reconnaissance faciale	Pris en charge
Réseau	
Stockage Réseau	NAS (NFS, SMB/CIFS), ANR
Protocoles	TCP/IP, ICMP, HTTP, HTTPS, FTP, DHCP, DNS, DDNS, RTP, RTSP, RTCP, NTP, IGMP, UPnP, SMTP, UPnP-TM, P2P
Compatibilité de système	Onvif (Profile S, Profile G, T), SDK
Securité	Protection par mot de passe, mots de passe complexes, cryptage HTTPS, filtrage des adresses IP, authentification de base et par hachage pour HTTP/HTTPS, TLS 1.1/1.2, WSSE et authentification par hachage pour Open Network Video Interface
Utilisateurs	Maximum 40 utilisateurs
Navigateur Web	Vue en direct branché : IE 10, IE 11 Service Locaux: Chrome 57.0+, Firefox 52.0+
Surveillance Mobile	iOS, Android
Matériel	
Ethernet	1 port Ethernet RJ45 10M/100M autoadaptatif
Stockage	Jusqu'à 256GB
Conforme à la NDAA	Complètement
Général	
Conditions fonctionnelles	-40°C ~ 60°C (-40°F ~ 140°F) Humidité 95% ou moins (sans condensation)
Alimentation	DC12V ± 25% / PoE (802.3 af)
Consommation Énergétique	Moins de 9W
Niveau de Protection	IP67
Matériel	Métal
Dimensions	Φ 114 × 91.8 mm (Φ 4.49" × 3.61")
Poids brut	1.76lb / 800g

*Designs et specifications sont sujets aux changements sans préavis

Vous pourriez avoir besoin

XLGNXLB10
Boîte de Jonction
Φ112.5 mm × 49.5mm

XLGNXPM03
Support sur Poteau
Φ170mm × 135.8mm × 43.7mm

XLGNXLB14C
Support Mural
Φ120mm × 105.8mm x 183.5mm

XLGNXCM700
Support Suspendu
Φ116 mm × 734.5 mm

Monture des Accessoires

XLGNXLB10

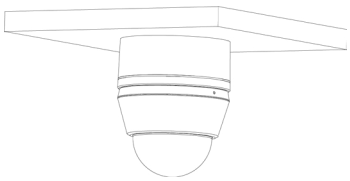

XLGNXLB14C

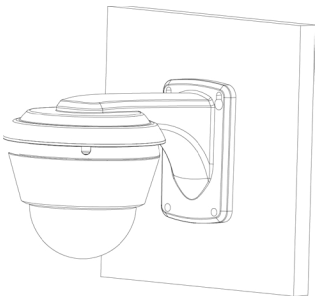

XLGNXLB10 + XLGNXLB14C

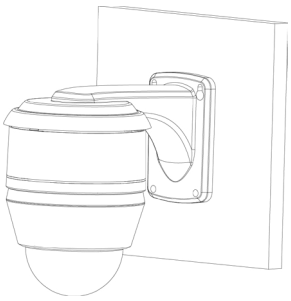

XLGNXLB10 + XLGNXCM700

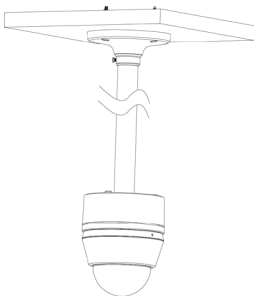

XLGNXPM03

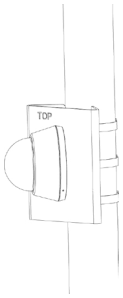

XLGNXPM03 + XLGNXLB14C

XLGNXPM03 + XLGNXLB10

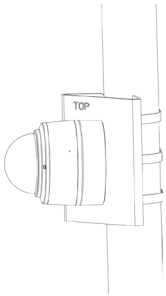

XLGNXPM03 + XLGNXLB10 + XLGNXLB14C

*Designs et specifications sont sujets aux changements sans préavis